hansgrohe

- **DE** Montageanleitung
- **FR** Instructions de montage
- **EN** Assembly instructions
- **IT** Istruzioni per Installazione
- **ES** Instrucciones de montaje
- **NL** Handleiding
- **DK** Monteringsvejledning
- **PT** Manual de Instalación
- **PL** Instrukcja montażu
- **CS** Montážní návod
- **SK** Montážny návod
- **ZH** 组装说明
- **RU** Инструкция по монтажу
- **HU** Szerelési útmutató
- **FI** Asennusohje
- **SV** Monteringsanvisning
- **LT** Montavimo instrukcijos
- **HR** Uputstva za instalaciju
- **TR** Montaj kılavuzu
- **RO** Instrucțiuni de montare
- **EL** Οδηγία συναρμολόγησης
- **SL** Navodila za montažo
- **ET** Paigaldusjuhend
- **LV** Montāžas instrukcija
- **SR** Uputstvo za montažu
- **NO** Montasjeveiledning
- **BG** Инструкция за употреба
- **UA** Інструкція по збірці
- **AR** تعليمات التجميع
- **JP** 施工説明書
- **HE** הוראות הרכבה

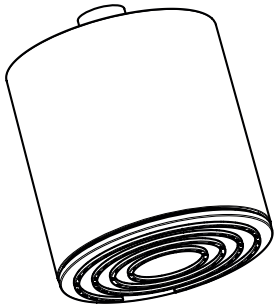

Pulsify S 105 1jet
24130XX0
Pulsify S 105 1jet EcoSmart+
24130XX5
Pulsify S 105 1jet EcoSmart+
24132XX0

www.hansgrohe.com/cleaning-recommendation

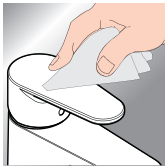



*www.hansgrohe.com/warranty



DE Reinigungsempfehlung / Garantie / Kontakt

FR Recommandation pour le nettoyage / Garanties / Contact

EN Cleaning recommendation / Warranty / Contact

IT Raccomandazione di pulizia / Garanzia / Contatto

ES Recomendaciones para la limpieza / Garantía / Contacto

NL Aanbevelingen inzake reiniging / Garantie / Contact

DK Rengøringsvejledning / Garanti / Kontakt

PT Recomendações de limpeza / Garantia / Contacto
O papel e o cartão, bem como o plástico, devem ser eliminados separadamente nos sistemas de eliminação previstos para estes materiais.

PL Zalecenie dotyczące pielęgnacji / Gwarancja / Kontakt

CS Doporučení k čistění / Záruka / Kontakt

SK Odporúčania pre čistenie / Záruka / Kontakt

ZH 清洁指南 / 担保 / 接触

RU Рекомендации по очистке / Гарантия / Контакты

FI Puhdistussuositus / Takuu / Kosketus

SV Rengöringsrekommendationer / Garanti / Kontakt

LT Valymo rekomendacijos / Garantija / Kontaktai

HR Preporuke za čišćenje / Garancija / Kontakt

RO Recomandări pentru curățare / Garanție / Contact

EL Σύσταση καθαρισμού / Εγγύηση / επαφή

SL Priporočilo za čiščenje / Garancija / Kontakt

ET Puhastussoovitused / Garantii / Kontakt

LV Tīrīšanas ieteikumi / Garantija / Kontakti

SR Preporuke za čišćenje / Garancija / Kontakt

NO Anbefaling for rengjøring / Garanti / Kontakt

BG Препоръка за почистване / Гаранция / Контакт

JP お手入れの方法 / 保証について / ご連絡先

UA Рекомендації з чищення / Гарантія / контакт

AR توصيات التنظيف / الضمان / اتصال

TR Temizleme önerisi / Garanti / Temas
Garanti belgesi ve koşulları için www.hansgrohe.com.tr web sitesini ziyaret ederek; dijital garanti belgenize ulaşabilirsiniz.

HU Tisztítási tanácsok / Garancia / érintkezés

HE המלצות לניקוי / אחריות / איש קשר

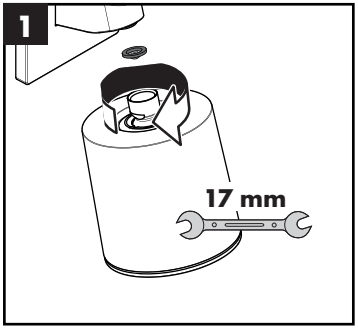
1
17 mm

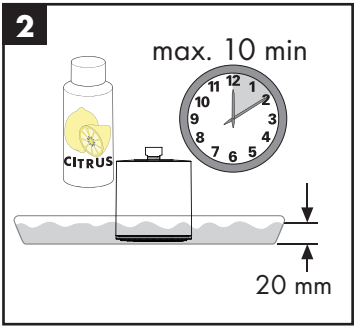
2
max. 10 min
CITRUS
20 mm

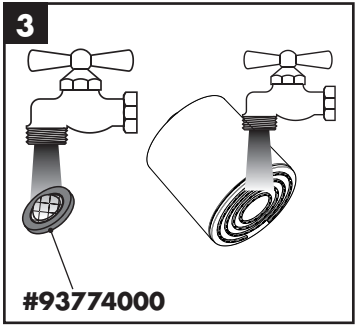
3
#93774000

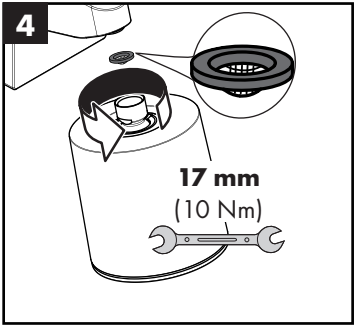
4
17 mm
(10 Nm)

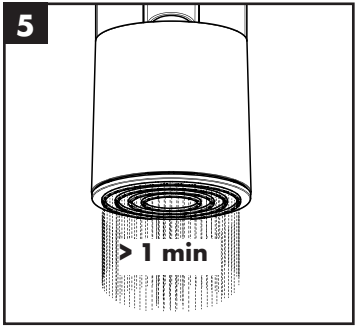
5
> 1 min

DE Einfach sauber: Kalk lässt sich von den Noppen ganz leicht abrubbeln.

FR La propreté en toute simplicité: les dépôts formés sur les buses élastiques en silicone s'éliminent par un simple passage de la main.

EN Just clean: simply rub over the spray nozzles to remove lime scale.

IT Facile da pulire: Il calcare viene eliminato semplicemente dagli ugelli elastici in silicone.

ES Fácil aseo: La cal se puede retirar sencillamente frotando con los dedos de las toberas elásticas de silicona.

NL Eenvoudig schoon: Kalk kan eenvoudig van de noppen worden gewreven.

DK Enkel rengøring: Det er let at fjerne kalkaflejringer fra stråledyserne.

PT Simplesmente limpo: o calcário pode ser simplesmente retirado das saliências através de fricção.

PL Po prostu czysto: Wypustki silikonowe można całkiem łatwo oczyścić z kamienia.

CS Jednoduše čisté: Vapenné usazeniny můžete z nopků snadno odstranit otřením.

SK Jednoducho čistý: Vodný kameň sa dá zo štetín celkom ľahko odstrániť.

ZH 清洁: 只需要揉搓花洒表面的出水孔即可去除水垢.

RU Простота чистки: известь очень легко стирается с утолщений.

FI Yksinkertaisesti puhdas: kalkin voi helposti hieroa irti nypyistä.

SV Enkelt att göra rent: det är lätt att ta bort kalk från nopporna.

LT Paprasta švara: kalkės lengvai nugrandomos nuo kilpos.

HR Jednostavno čisto: Kamenac se sasvim lako uklanja s izbočina.

SL Preprosto čisto: apnenec se z lahkoto podrgne z vozličkov.

RO Pur şi simplu curat: Calcarul se îndepărtează uşor de pe noduri prin frecare.

EL Απλά τέλεια καθαριότητα: Τα άλατα μπορούν να αφαιρεθούν με μεγάλη ευκολία από τα στόμια.

ET Lihtsalt puhas: lupja saab nuppudelt lihtsalt maha hõõruda.

LV Vienkārša tīrīšana: kaļķis no izvirzījumiem ir viegli norubināms.

SR Jednostavno čisto: Kamenac se sasvim lako skida sa izbočina.

NO Simpel rengjøring: Ved å gnikke er det lett å fjerne kalk fra nuppene.

BG Просто чисто: Варовикът лесно може да се изтърси от удебеленията.

JP 簡単に清掃: カルキはノズル部をこすることで簡単に除去できます.

UA Просте очищення: потріть розпилювальні форсунки, щоб видалити вапняний наліт.

AR إنه سهل التنظيف، حيث يسقط الجير بسهولة شديدة من الأجزاء الناتئة.

TR Sadece temiz: Kireç, düğümlerle kolayca ovalanabilir.

HU Egyszerűen tiszta: a vízkő egészen könnyen ledörzsölhető a csomókról.

HE צריך פשוט לנקות: שפשף את פיות ההתזה כדי להרחיק אבנית

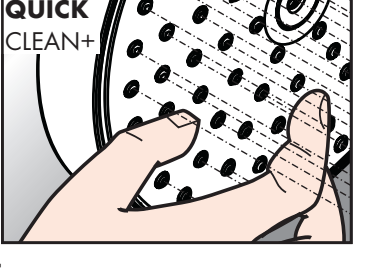

P	**max. 0,6 MPa 6 bar**	**0,1 - 0,4 MPa 1 - 4 bar**	☺
T	**max. 60 °C**	**< 50 °C**	☺

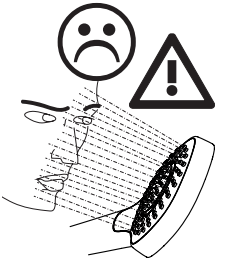

Pulsify S 105 1jet

24130XX0

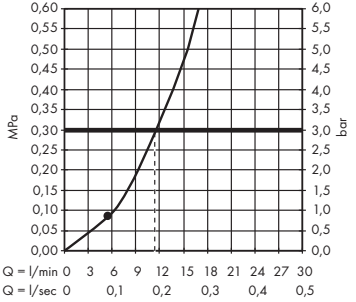

Pulsify S 105 1jet EcoSmart+

24130XX5

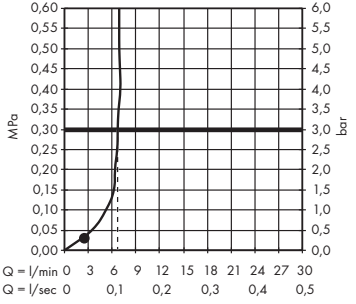

Pulsify S 105 1jet EcoSmart+

24132XX0

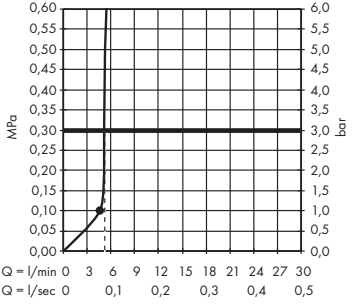

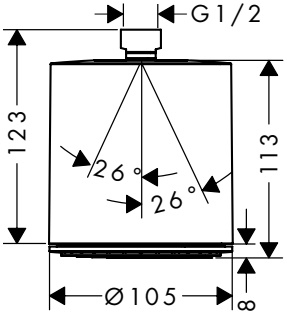

	P-IX	DVGW
24130XX0	P-IX 17576/IA	DM0737
24130XX5		
24132XX0	P-IX 17577/IIZ	

Hansgrohe SE
DIN 4109-1
P-IX 17576/IA
P-IX 17577/IIZ
MPA **NRW.**

Pulsify S 105 1jet
24130XX0

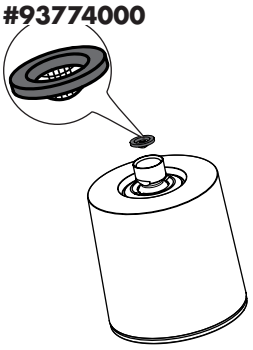

Pulsify S 105 1jet EcoSmart+
24130XX5 / 24132XX0

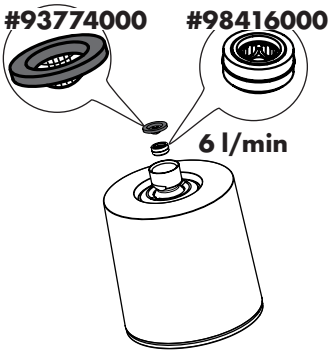

hansgrohe

Hansgrohe SE · Klaus-Grohe-Str. 5 - 9 · D-77761 Schiltach
Telefon +49 (0) 78 36/51-1282 · Telefax +49 (0) 7836/511440
E-Mail: info@hansgrohe.com · Internet: www.hansgrohe.com

04/2026
9.07492.03